EU KOMISSION LYIJYRAJOITUS

KEMIKAALIVIRASTON ALKUPERÄINEN ESITYS
KOMISSION EHDOTUS HELMIKUU 2025 (V1)
KOMISSION EHDOTUS HUHTIKUU 2025 (V2)

PUOLUSTUSVALIOKUNTA 18.6.2025

Nammo Lapua Oy
Pekka Lintula
Teknologiajohtaja

Nammo
Proprietary
Information

Miksi ampumaradat ovat avainasemassa myös maanpuolustuksen kannalta?

Lyijyluotien käyttö ampumaradoilla:

Tämä on maanpuolustuksen ja yleisen ampumataidon kehittämisen ja säilyttämisen kannalta ylivoimaisesti tärkein rajoitusesityksen kohta koska:

- Ampumaradoilla tapahtuu:
  - Iso osa reserviläistoiminnasta ja pääosa viranomaisten (pl. PV) ampumaharjoittelusta ulkoradoilla
  - Käytännössä kaikki urheiluammunta ja metsästäjien ampumaharjoittelu ja kilpailutoiminta
  - Pääosa teollisuuden testaustoiminnasta (mm. aseet, ampumatarvikkeet, suojavarusteet)
  - ➢ Teollisuudelle erittäin tärkeä käyttöalue

- Ylivoimainen valtaosa lyijyluodeista ammutaan ampumaradoilla
  - Ampumaradoilla käytettävät lyijyluodit/-patruunat ovat käytännössä kaksikäyttötuotteita.
  - Sekä sotilas- että siviilikäyttöön valmistettavat lyijyluodit ja patruunat valmistetaan samoilla tuotantolaitteilla käytännössä samoista raaka-aineista.
  - Myös tärkeimmät erikoistuotteet sotilaskäyttöön, kuten panssarin läpäisyyn tarkoitetut luodit, valmistetaan samoilla tuotantolinjoilla
  - Lyijyttömät metsästysluodit (Cu-solidit) valmistetaan täysin eri prosessilla ja eri tuotantolaitteilla

Nammo
Proprietary
Information

Ampumaratojen pitkä, mutta ongelmallinen siirtymäaika

Rajoitus lyijyluotien käytölle ampumaradoilla:

- Vielä komission revisiossa V1 (2/2025) vaadittiin ampumaradoille hyvin raskaita ja kalliita rakenteellisia muutoksia. Suomeen olisi jäänyt vain muutama ampumaurheilukeskus, joissa toiminta olisi jatkunut.
- Revisiossa V2 (4/2025) ampumaradat vapautettiin rajoituksista lyijyluotien käytölle 10 vuodeksi, jonka jälkeen rajoitusta tarkastellaan uudelleen (review).
- Ongelmalliseksi Euroopan patruunateollisuudessa koetaan tuo epämääräinen “review” 10 vuoden kuluttua. Kielletäänkö silloin lyijyluotien käyttö ampumaradoilla?
- Patruunateollisuuden toivotaan investoivan kapasiteetin merkittäväksi kasvattamiseksi, mutta uhkana on, että kun investoinnit valmistuvat 3 – 5 v kuluttua, jäljellä on enää muutamia vuosia täysipainoista käyttöä niille ja takaisinmaksu uhkaa jäädä toteutumatta. Tämä on merkittävä huoli kaikkien Euroopan suurten patruunavalmistajien piirissä.

- Mikäli ampumaradoille tarvitaan riskienhallintatoimia, ne on jätettävä kansallisen sääntelyn vastuulle (ei komission “one size fits all” –tyyppistä ratkaisua).

➢ **Olisi viisasta poistaa tuo ampumaratojen review-lauseke rajoitusesityksestä, jotta se ei olisi valmistuskapasiteettia nostavien investointien jarruna/esteenä**

Nammo
Proprietary
Information

Reunasytytteiset patruunat eli “pienoiskivääri 22 LR”

Reunasytytteisten (pienoiskivääri / rimfire / 22 LR) patruunoiden rajoitukset:

- Alkuperäisessä ehdotuksessa annettiin 5 v siirtymäaika, jonka jälkeen asiaa tarkasteltaisiin uudelleen korvaavien tuotteiden saatavuuden ja suorituskyvyn näkökulmasta (review).
- Komission revisiossa V1 siirtymäaika on kasvatettu 10 vuoteen, mutta review-lauseke on poistettu.
- Pienoiskiväärin 22 LR patruunan lyijyluodin erikoisen rakenteen vuoksi on hyvin epätodennäköistä että sille saadaan kehitettyä korvaavaa lyijytöntä versiota, joka olisi tarkkuudeltaan hyvä ja hinnaltaan kohtuullinen. Tästä vallitsee selvä konsensus kaikkien 22 LR patruunavalmistajien keskuudessa.

22 LR kytkentä maanpuolustukseen:

- 22 LR aseet ovat yleisiä, edullisia ja rekyyliltään mietoja. Ne ovat useimmille nuorille ensikontakti ampuma-/metsästysharrastukseen sekä turvalliseen aseenkäsittelyyn.
- On kokonaismaanpuolustuksen etu, että valtaosalla varusmiehistä on jo palvelukseen tullessa hallussaan perustiedot turvallisesta aseen käsittelystä ja ampuma-aseiden toiminnasta.
    - Lisäksi kaliiperi on ainoa ampumahiihdossa käytetty kaliiperi, sekä soveltuu parhaiten metsästykseen ja vahinkoeläinten torjuntaan asutuksen lähellä (pieni vaara-alue sekä hiljainen ääni).

➢ **Reunasytytteisille patruunoille pitäisi myöntää pysyvä poikkeus**

- Niiden tuottama lyijykuorma luontoon on minimaalinen
- Reunasytytteisiä patruunoita valmistavat tehtaat valmistavat tyypillisesti ainoastaan niitä, koska keskisytytteisten valmistusprosessi on täysin erilainen.

Nammo
Proprietary
Information

Tilapäiskäyttö ampumaratojen ulkopuolella ja siirtymäajat

Ampuminen (pl. metsästys) ampumaratojen ulkopuolella:

- Revisiossa V1 on annettu poikkeus tapahtumille*: "traditional rituals, cultural heritage or community festive events, if lead recovery is performed".*
- Tämä muotoilu ei kata esimerkiksi tilapäisiä maastoammuntoja (res. toiminta) tai ampumahiihtoa, joissa voidaan ampua luotiloukkuihin

➢ **Rajoitus pitäisi muotoilla siten, että tilapäinen ammunta luotiloukkuihin** (josta ei tule lainkaan lyijypäästöjä luontoon, eikä eläimillä ole mahdollista saada lyijykontaminaatiota) **tulisi sallia myös muissa kuin "kulttuurifestivaaleissa"**

Siirtymäajat:

- 18 kk lyijyluodeille metsästyksessä
  - Teollisuus ei ehdi lisäämään kapasiteettia näin nopeasti, koska lyijyttömien luotien käyttö on Skandinavian ulkopuolella vielä vähäistä.
- 3 v lyijyhauleille metsästyksessä
  - 3 v on lyhyt aika käyttää jakeluketjun ja metsästäjien olemassa olevat varastot loppuun
  - 3 v on myös lyhyt aika rakentaa Eurooppaan teräshaulien valmistusketjut (nyt tuodaan Kiinasta)

➢ **Sekavat, erimittaiset siirtymäajat tulisi harmonisoida muutamaan erimittaiseen siirtymäaikaan, edellä mainituille 5 v olisi järkevä.**

Nammo Proprietary Information

Kohtuuttomat lisävaatimukset pakkausmerkintöihin

Patruunapakkausten lisämerkinnät lyijyvaroituksesta:

- Toimittajien tulee varmistaa että 18 kk kuluessa patruunapakkauksissa on varoitusmerkinnät sillä EU:n kielellä, jossa tuote saatetaan markkinoille (eli käytännössä kaikilla EU:n 24 kielellä):
  - ***'WARNING:** this product contains lead which is very toxic to the environment and may damage fertility or the unborn child.*
- Pakkausten pinta-ala on jo täynnä pakollisia tuotetietoja ja –varoituksia sekä CLP ja C.I.P. merkintöjä.

➢ **Pitkä lause 24 eri kielellä kokonaan pois tai korvattava esim. symbolilla "Pb" kolmion sisällä.**



Tässä vasta nykyiset varoitukset, uusi vaatimus 24 eri kielellä puuttuu vielä.

Patruuna on räjähde 1.4S. Se on tuotteen suurin vaara, ei lyijy.

Onko todella kuluttajan etu lisätä tähän vielä pitkä lisävaroitus 24 eri kielellä.

Nammo Proprietary Information

Saavutettuja ja vielä tarvittavia muutoksia rajoitukseen

- Kokovaippaluotien (Pb-sydän) salliminen metsästyksessä (latvalinnustus) → pysyvä poikkeus
- Lyijyluotien salliminen hylkeen pyynnissä → pysyvä poikkeus
- Ampumaratojen siirtymäaika 5 v → 10 v, jonka jälkeen review (vaikka review onkin vielä ongelma)
- Jokaisen luotiyksilön merkitsemine varoituksella ”Pb” → poistettu
- Lyijyhaulipatruunoiden myynti ainoastaan auktorisoiduilla ampumaradoilla, auktorisoiduille ampujille, käytettäväksi ainoastaan ko. ampumaradalla → poistettu
- Ilmakiväärin luodit, siirtymäaika 5 v → pysyvä poikkeus

Ehkä näitä komission vastaantuloja ei kannata katsoa voittoina tai komission myönnytyksinä jäsenmaille, vaan enemmänkin toteuttamiskelvottomien rajoitusten poistamisena tai komission omien virheiden korjaamisena sekä heräämisenä EU:n puolustuskyvyn ja huoltovarmuuden tärkeyteen.

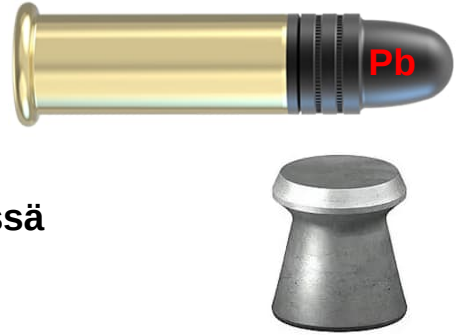

Vielä tarvittavia muutoksia:

- Ampumaratojen review 10 v päästä pois
- Reunasytytteisille (22 LR) pysyvä poikkeus
- Ampuminen luotiloukkuihin sallituksi tilapäisissä tapahtumissa
- Pakkausmerkinnät järkeviksi
- Siirtymäaikojen harmonisointi





Nammo
Proprietary
Information

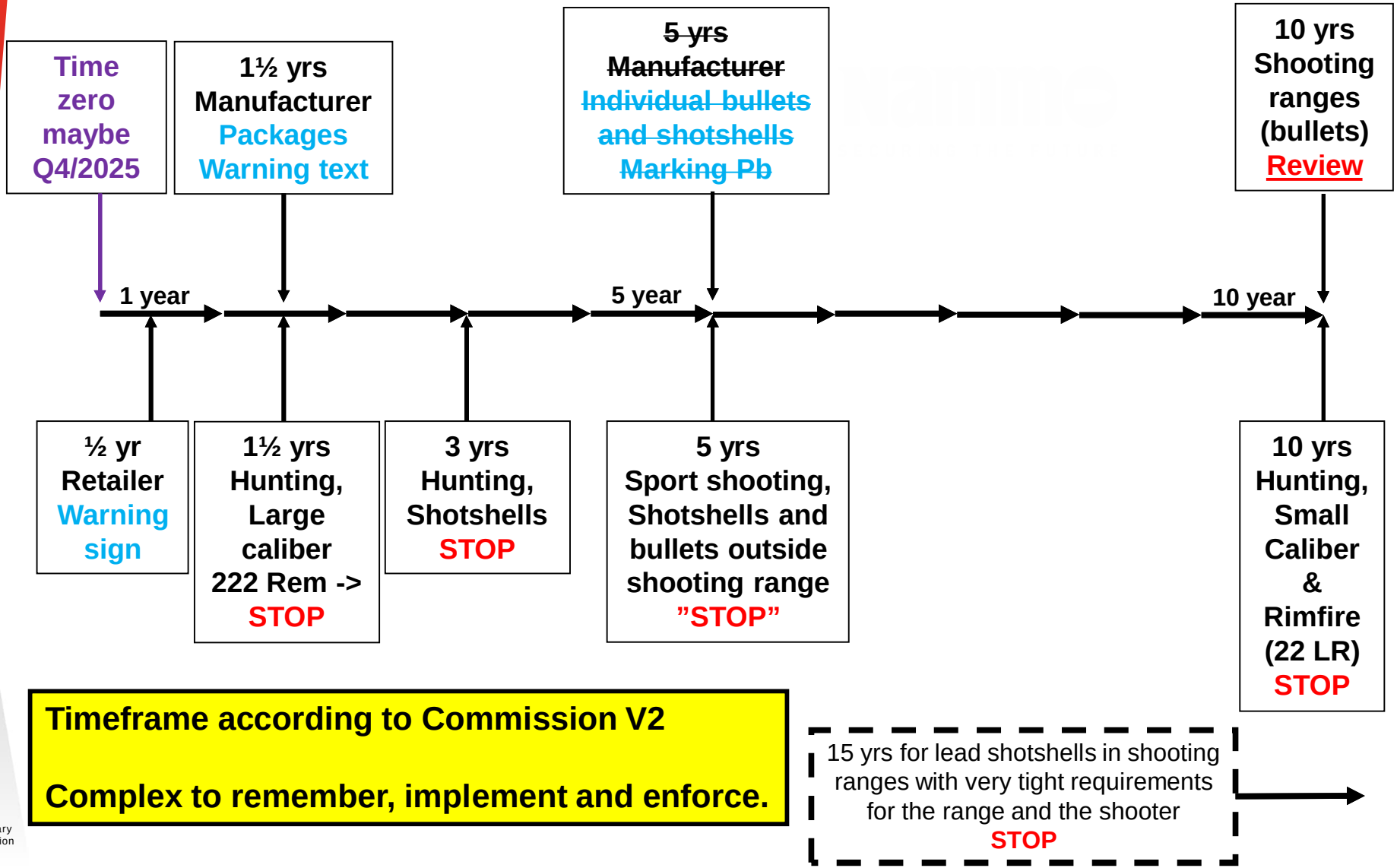

Nammo Proprietary Information

KIITOKSIA

KYSYMYKSIÄ, KOMMENTTEJA, VASTA-ARGUMENTTEJA?

Nammo
Proprietary
Information

Lead in outdoor shooting – Commission proposal Feb. and April 2025

Out of the scope of this regulation

1. These uses of lead ammunition are left outside this regulation:
   - **a) Indoor shooting;**
   - **b) Police, law enforcement and other security applications;**
   - **c) Military and defence applications;**
   - d) Protection of critical infrastructure, commercial shipping or high-value convoys;
   - e) Protection of public buildings and public space;
   - f) Self-defence
   - g) Technical testing and proofing of guns and ammunition;
   - h) Testing and development of materials and products for ballistic protection;
   - i) Forensic analysis;
   - j) Historical and technical research or investigation;
   - **k) Primers** and wads

2. Regulated lead shots or bullets are those with min 1 wt-% lead
   (or in bullets, Cu-alloys with min. 3 wt-% lead)

b) – j) E.g. Police can be theoretically out of the general regulation but this is not that simple in practice. Where do they train if the use of lead is regulated in all practical places for training.

Nammo
Proprietary
Information

Main issues in the proposal

Ban on the use of lead in bullets in hunting, small caliber and <u>rimfire</u>

a) Rimfire cartridges, especially 22 LR, is extremely sensitive product to accuracy.

b) Due to technical details of the expanding bullet tail of the 22LR caliber, it is unlikely if the industry can develop a top accurate rimfire bullet material with a reasonable price. The bullet base (before shooting) has smaller diameter than the caliber, because it goes inside the case and has to expand to the barrel caliber during the shot in the barrel.

c) The rimfire cartridges should have a permanent derogation (instead of 10 years without a review).

d) Derogation for 10 years without a review is still in the proposal V2!

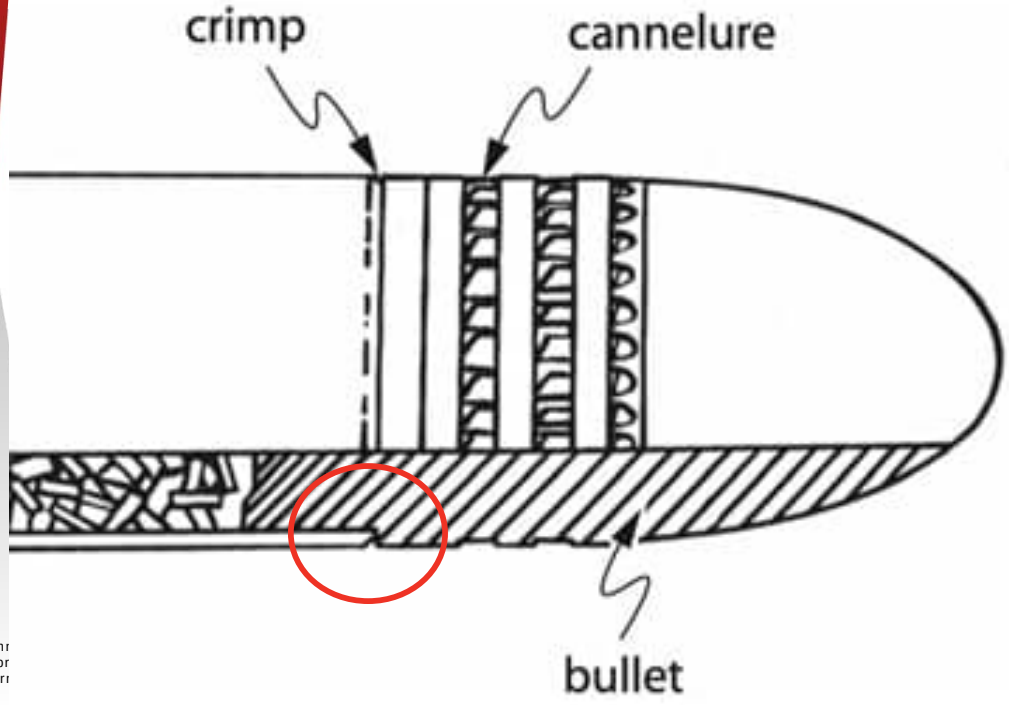

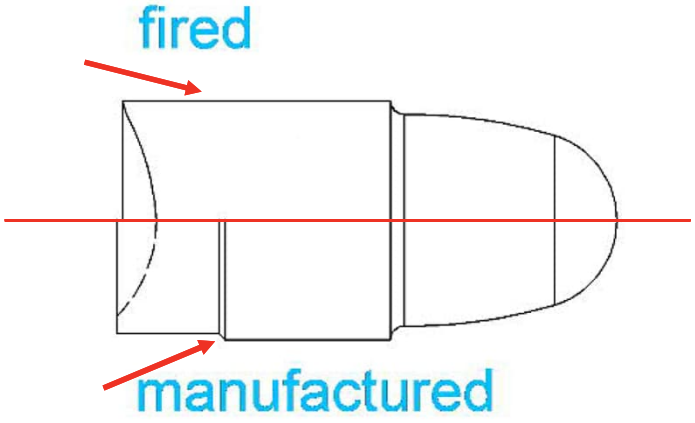

The rimfire bullet have to deform (with the low pressure of RF ammunition) to a larger diameter at the bullet base to seal gases and form uniform symmetric bullet base – essential for the accuracy. Only soft lead is a suitable material to do that without a spring-back partly to the original smaller diameter.

ECHA "Ammunition" Restrictions (Annex XVII) (v. 25.5.2025)

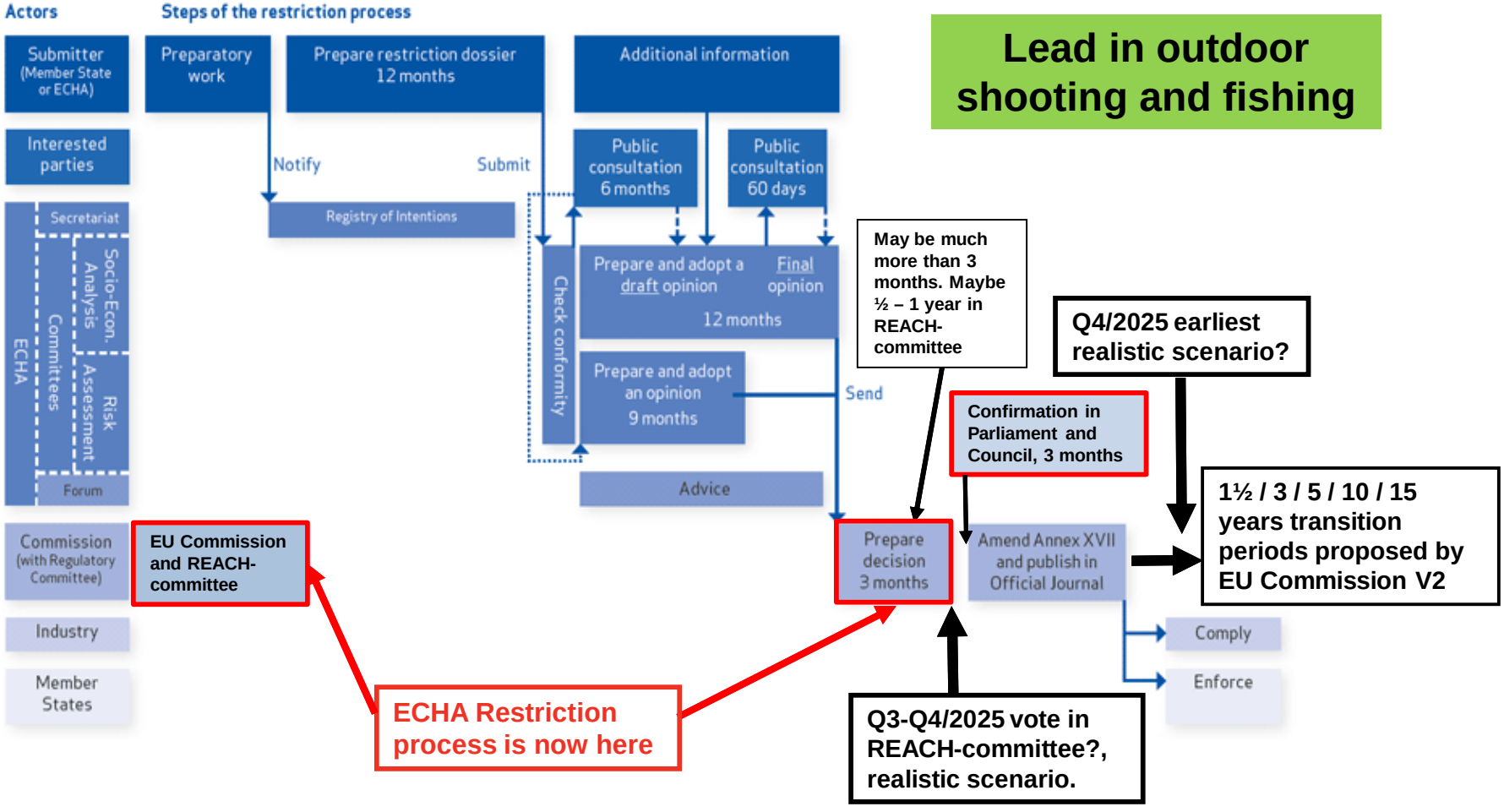

Nammo Proprietary Information

Pekka Lintula, lyhyt CV teemaan liittyen

- **1986 – 1992** (6 v) Tutkija, Tampereen Teknillinen Korkeakoulu, Materiaalitekniikka
- **1993 – 2008** (15 v) Tutkija – Erikoistutkija – Johtava tutkija, VTT, Materiaalitekniikka,
- **2008 – 2019** (11 v) Tuotekehityspäällikkö, Nammo Lapua Oy
- **2019 –** (6+ v) Teknologiajohtaja, Nammo Lapua Oy

- **2008 -** Sisäministeriön nimittämä Suomen C.I.P.-valtuuskunnan jäsen (Suomea velvoittava valtiosopimus aseiden ja ampumatarvikkeiden tarkastusten vastavuoroisesta hyväksymisestä C.I.P.-maiden välillä).
- **2009 -** Puolustusministeriön alaisen Maanpuolustuksen tieteellisen neuvottelukunnan (MATINE) Materiaali- ja rakennetekniikan jaoston jäsen.
- **2018 -** Euroopan patruunavalmistajien kattojärjestön (AFEMS) Teknisen komitean jäsen

Nammo
Proprietary
Information