blueconnect
bluefit50

MANUAL DE INSTRUÇÕES

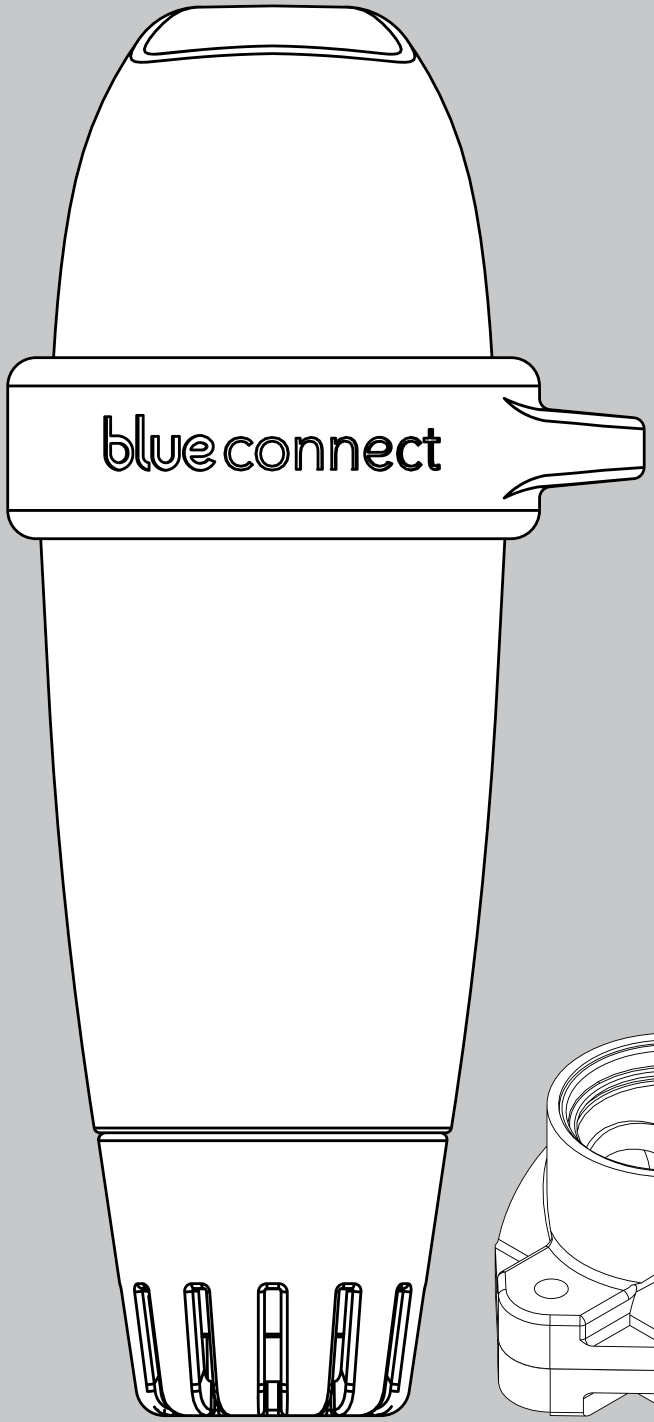

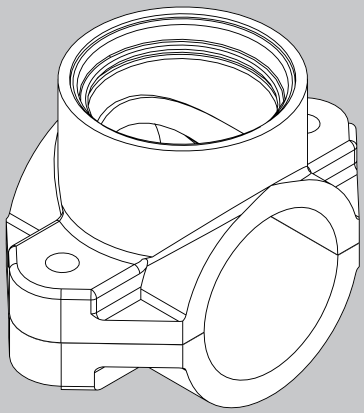

blueriiot

Obrigado por ter escolhido o **Blueriiot**.
www.blueriiot.com

Introdução

A. Apresentação

Blue Connect é um dispositivo automático conectado para a análise da água (manual ou automático) de piscina ou spa. Os resultados dessas análises se comunicam via o aplicativo "**Blueriiot**" (disponivél para smartphones e tablets, compativéis com o Android™ e o IOS). Se o que o dispositivo detectar está incorreto, o aplicativo indica as instruções a serem seguidas para regular e estabilizar este parâmetro para manter a água limpa e equilibrada.

O **Blue Connect** mede:

» A temperatura da água (°C,°F): uma temperatura demasiado elevada reduz a eficácia do produto desinfetante e favorece o desenvolvimento de microrganismos;
» O pH: O pH é a abreviação do potencial padrão do hidrônio. Essa escala de medida mede o caráter ácido ou básico de um meio. O pH faz parte da eficiência de um desinfetante;
» O ORP / REDOX (medida do cloro ativo em mV) : a medida ORP é representada em mili-volts (mV). A medida recolhida pela sonda ORP do **Blue Connect** é uma tensão expressa em mili-volts (mV) que representa o caráter mais ou menos oxidante da água;
» A condutividade[1] (µS): medição da concentração dos sais inorgânicos na água através da capacidade de condução de eletricidade desta.

B. Precauções de uso

» Não use o **Blue Connect** para quaisquer outros fins além da análise da água;
» O **Blue Connect** não é um brinquedo. Evite os choques, pois podem danificá-lo;
» Mantenha o **Blue Connect** fora do alcance das crianças enquanto o manuseia (por exemplo, durante a calibração e a espera), visto que o mesmo contém produtos químicos. Guarde os produtos de calibração fora do alcance das crianças;
» Não abra a parte superior do dispositivo (exceto para substituir a pilha). Siga as instruções de substituição da pilha cuidadosamente. Os danos causados por líquidos não são cobertos pela garantia;
» Não abra a parte inferior do dispositivo que contém a sonda (exceto para substituir a sonda). Siga as instruções de substituição da sonda cuidadosamente. Os danos causados por líquidos não são cobertos pela garantia;
» Nunca deixe a sonda secar. Caso necessário retire o dispositivo da água, conecte-o na base de armazenamento com KCL (cloreto de potássio saturado) ou pH4 ou como último recurso, água corrente com uma boa dose de sal de cozinha;

[1] A condutividade só é medida com o **Blue Connect Plus**. Nas piscinas tratadas com sal, a salinidade (mais precisamente a taxa total de sal) é medida com base na condutividade. A medida da salinidade informada pelo **Blue Connect** é expressa em gramas por litro (g/L) de TDS (« Total Dissolved Solids »). É uma estimativa da qualidade total das espécies dissolvidas na piscina, baseada na hipótese de que a espécie principal é o cloreto de sódio (NaCl ou sal de cozinha). O cloreto de sódio aumenta a condutividade da água na sua piscina em função da sua concentração. Uma estimativa da taxa de cloreto de sódio baseada na condutividade desviara sobretudo se os outros sais desconhecidos estiverem presente na água. Esse desvio pode ser verificado com o uso de tiras de detecção colorimétrica específicas para o cloreto de sódio.

» Não use água desmineralizada para encher o suporte de armazenamento;
» Certifique-se de que a parte superior do dispositivo está fora da água para permitir que o sistema de comunicação funcione corretamente;
» Não deixe o **Blue Connect** na água abaixo de 5°C ou acima de 50°C;
» Guarde o número de série e o código[2] (key) do seu **Blue Connect**;
» Não deixe que o **Blue Connect** entre em contato com géis.

Conteúdo da caixa

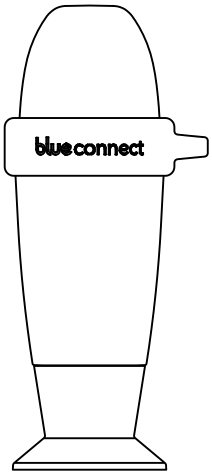

Aparelho **Blue Connect**: vem com o seu suporte de armazenamento para que esteja protegida durante o transporte. A sonda vem imersa em KCl (cloreto de potássio saturado) para garantir a sua proteção.

Suporte de armazenamento: é usado para transportar o dispositivo para fora da água ou para manter o sensor imerso durante longos períodos de armazenamento (no inverno, por exemplo).

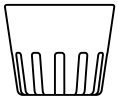

Tampa: deve sempre ser colocada no aparelho antes que este seja posto na água. Esta tampa tem como objetivo proteger o sensor de possíveis choques.

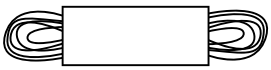

Corda: permite fixar o dispositivo a um dado ponto da piscina.

Guia de início rápido: ajuda-o a usar o dispositivo pela primeira vez.

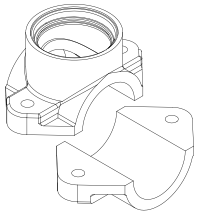

Blue Fit50: a abraçadeira de tubos para instalar o Blue Connect na tubulação dos locais técnicos (ver pág 17)[3].

[2] Na parte de trás do guia de início rápido e na base de armazenamento do **Blue Connect**.
[3] **Blue Fit50** é um acessório do **Blue Connect**. Ele está incluído no **Blue Connect Plus** ou é vendido separadamente.

Instalação da aplicação

1. Ative a internet (Wi-Fi ou 4G) e o Bluetooth® no seu smartphone ou tablet.
Nota: fique perto do seu dispositivo durante a ativação do aparelho.

2. Descarregue a aplicação gratuita "**Blue Riiot**" na plataforma App Store® ou no Google Play™.

AVAILABLE ON THE App Store

GET IT ON Google Play

3. Autorize as notificações para poder receber os alertas[4].

4. Ligue-se à "**Blueriiot**":
» através do Facebook®.
» do Twitter®.
» ou do nosso endereço de e-mail.

5. Defina a sua piscina: insira as características da sua piscina.
Nota: Pode-se sempre modificar as características da piscina ativa em "Definições" » "Minha piscina".

Nota: Para adicionar uma outra piscina à aplicação, toque no nome da piscina ativa e em seguida em "+".

A aplicação é modulada em 4 secções principais[5]:

Painel: informa sobre o estado do seu Blue Connect e da sua piscina.

Tabela de valores: informa-o dos valores exatos medidos pelo **Blue Connect**, sobre as médias e sobre os valores ideais.

Guia de manutenção: aconselha-o sobre como manter a qualidade da água da sua piscina.

Definições: Permitem-lhe configurar os parâmetros da sua piscina e dos seus dispositivos **Blue**. Permitem-lhe igualmente aceder a assistência ao cliente assistência técnica.

[4] Você irá receber notificações da sua assinatura ao **Blue Connect Plus** ou **Blueriiot Premium**.

[5] A aplicação está sujeita a atualizações e modificações contínuas.

Instalação do Blue Connect

A. Como iniciar o Blue Connect?

1. Na aplicação, em "Definições" » "Meu **Blue Connect**", pressione "Adicione um **Blue Connect**" e faça un scanner do código QR na tampa de armazenamento do aparelho ou na parte posterior do Quick Start Guide. Também se pode inserir o código (key), bem como os três últimos dígitos do número de série (SN) que estão na contracapa do guia de início rápido e no suporte de armazenamento do dispositivo.

2. Para iniciar o aparelho, ative-o agite-o com um golpe forte. Este emitirá dois bips, o que significa que a operação foi efetuada com sucesso.

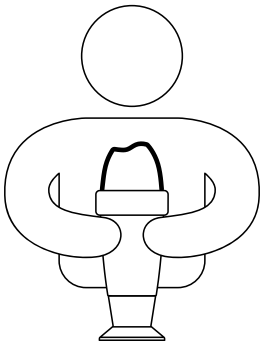

3. Carregue em OK para finalizar a ativação. O aparelho está agora vinculado à sua conta e ligado à rede Sigfox®[4].

4. Coloque o **Blue Connect** em pé, sobre o suporte de armazenamento, e desenrosque este último.

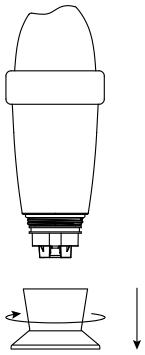

5. Esvazie o suporte de armazenamento, lave-o com água e guarde-o.

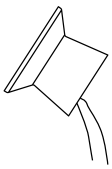

[4] Sigfox só se ativa com o **Blue Connect Plus** ou com a assinatura do **Blueriiot Premium**. Sigfox® é uma rede de telecomunicações especializada em Internet das Coisas. Trata-se de uma rede celular de baixo débito que não interfere com a sua rede Wi-Fi doméstica. Pode verificar se a sua piscina se encontra coberta pela Sigfox® através da consulta do mapa atualizado em tempo real pelo operador: **www.sigfox.com/coverage** ou em nosso website **www.blueriiot.com**. O **Blue Connect** usa o Sigfox® para transferir dados para o seu smartphone.

6. Se a porca não se fixa com o parafuso, pressione com força. Use um pano para não machucar a mão.
Se a porca é fixada com a ajuda de um parafuso passe para a próxima fase.

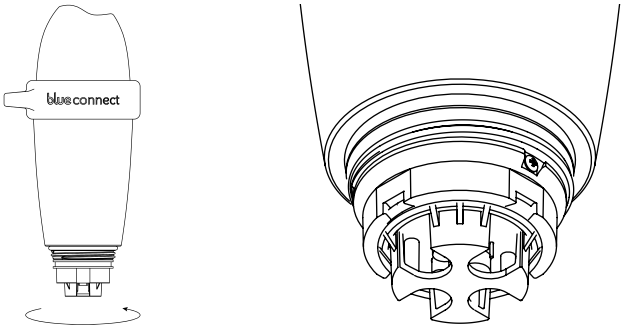

7. Molhe a sonda em água corrente e coloque a tampa na parte inferior do aparelho para o proteger.

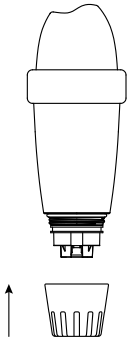

8. Coloque o **Blue Connect**:

» Na **água**: deixe-o flutuar no seu spa ou na sua piscina. Pode fixa-lo, se necessário. Para tal, prenda-o ao ponto de fixação desejado com a corda, recorrendo ao aro de borracha.

» Na **casa das máquinas**, graças ao **Blue Fit50**[7] (Cfr p.17).

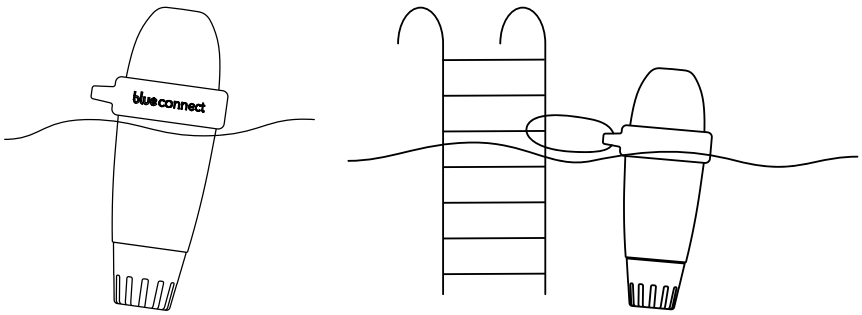

Nota: Verifique se o aparelho está na vertical e que a parte superior está fora da água, de modo a garantir a eficácia da comunicação de dados.

B. Indicações

» Não deixe a sonda ao ar livre;

» A rede Sigfox® liga-se automaticamente e envia dados em intervalos regulares[8];

[7] O **Blue Fit50** é um acessório do **Blue Connect**. Está incluído no **Blue Connect Plu**s ou se vende separado.

[8] A rede Sigfox se conecta com a assinatura do **Blue Connect Plus** ou no **Blueriiot Premium**.

» A sonda pode necessitar de algumas horas para estabilizar os parâmetros após a sua primeira imersão na piscina;
» Caso não tenha cobertura Sigfox®, existem duas alternativas:
  » O **Blue Connect** funciona com Bluetooth®. Nesse caso, se deve fazer uma ou mais medidas locais com o Bluetooth de forma manual e diária para que o aparelho funcione eficazmente;
  » O **Blue Extender**[9] permite ao **Blue Connect** de se conectar ao seu Wi-Fi. Para mais informações, visite o nosso sítio ou contacte o seu revendedor.

Consulte nossos tutoriais em vídeo no nosso canal no Youtube (**Blueriiot**) ou a nossa seção de questões frequentes ou nos contacte via nosso formulário online no nosso website blueriiot.com.

Manutenção do Blue Connect

A. Calibração

A calibração permite que o **Blue Connect** se adapte ao desgaste da sonda e por isso obtenha medidas mais precisas. A calibração é feita simplesmente tomando a medida de um produto de referência cujo valor é bem conhecido. Exemplo: uma solução de pH7.

Nota: Não é necessário calibrar o aparelho aquando da sua receção. A partir da próxima estação, é aconselhavél a calibração no ínicio de cada estação. Use o kit de calibração **Blue Calibration Kit**[10] especialmente desenvolvido para o **Blue Connect** ou as soluções de calibragem padrão[11] disponivéis nas lojas de material para piscina. Os produtos de calibração **Blueriiot** são para uso único. Nunca os reutilize.

1. Tire o aparelho da água, retire a tampa e enxague a sonda em água corrente.

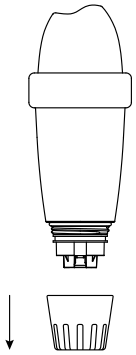

2. Limpe o suporte de armazenamento com água e seque-o.

3. Ative a Internet (Wi-Fi ou 4G) e o Bluetooth® no seu smartphone.
Nota: não se afaste do seu aparelho durante o processo de calibração.

[9] O **Blue Extender** é um acessório do **Blue Connect**. É vendido separadamente.
[10] O **Blue Calibration Kit** contém 2 pacotes de 20 ml de pH4, 2 pacotes de 20ml de pH7 e 2 pacotes de 20 ml de ORP 468mV.
[11] pH4, pH7, ORP 460mV, ORP 468mV, ORP 470mV, ORP 650mV, ORP 700mV, ORP 720mV. Esta lista de produtos pode mudar.

4. Na aplicação, em “Definições” » ” Meu **Blue Connect**” » “Parâmetro da sonda” escolha ”Calibrar o **Blue Connect**” e seguir as etapas no aplicativo. Caso tenha escolha entre vários produtos, selecione a solução de calibragem à ser utilizada.

5. Coloque a solução de calibragem no suporte de armazenamento e enrosque-o no aparelho. De seguida, clique em “seguinte”. Poderá ver, na parte superior da tela, a progressão da medida. Uma vez terminada a medida, desenrosque o suporte de armazenamento e enxague a sonda em água corrente. Esvazie o suporte de armazenamento, passe-o por água[12] e seque-o.

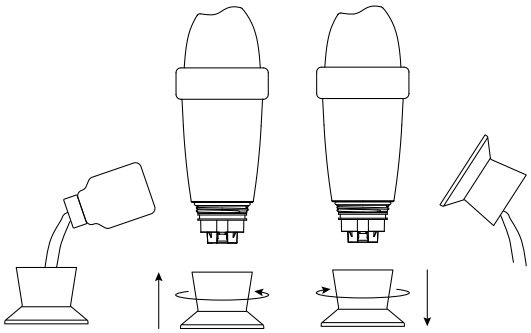

6. Valide a calibração.

7. Coloque a tampa e volte a colocar o **Blue Connect** na piscina.

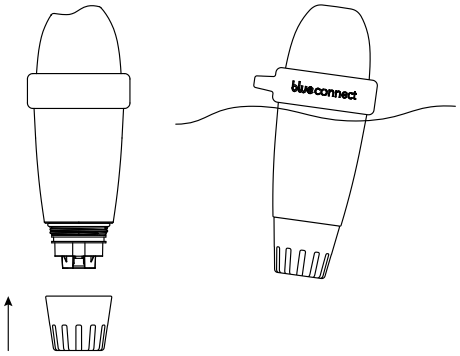

B. Substituição da pilha

Deverá substituir a pilha a cada dois anos. Poderá obter uma nova pilha junto ao seu revendedor.

Nota: Para garantir a longevidade da pilha, ponha o **Blue Connect** em standby durante o inverno, quando não utilizar a sua piscina (Cfr p.14).

Conteúdo da caixa:

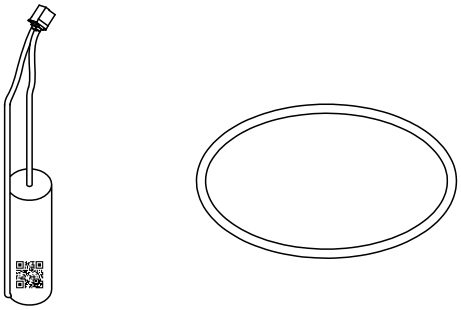

[12] Deverá sempre limpar a sonda com água limpa após utilização de produtos de calibração, de forma a evitar as misturas.

Instalação:

1. Retire o aparelho da água, retire a junta de borracha e a tampa. Coloque o **Blue Connect** no seu suporte de armazenamento.

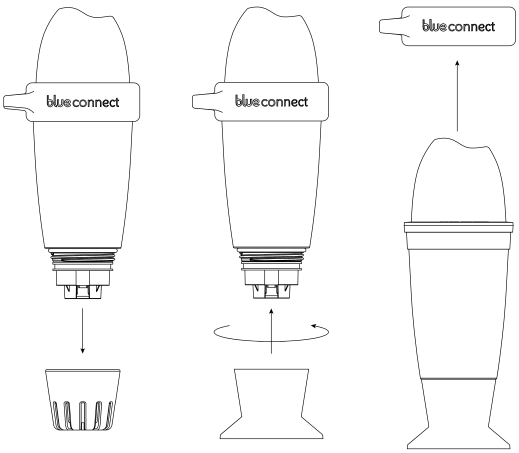

2. Seque o aparelho e comece o procedimento num local seco e limpo.

3. Retire a fita adesiva e desenrosque a parte superior do aparelho. O filete da rosca é à esquerda: deverá assim desenroscá-lo no sentido das agulhas do relógio. Retire a junta e jogue-a fora.

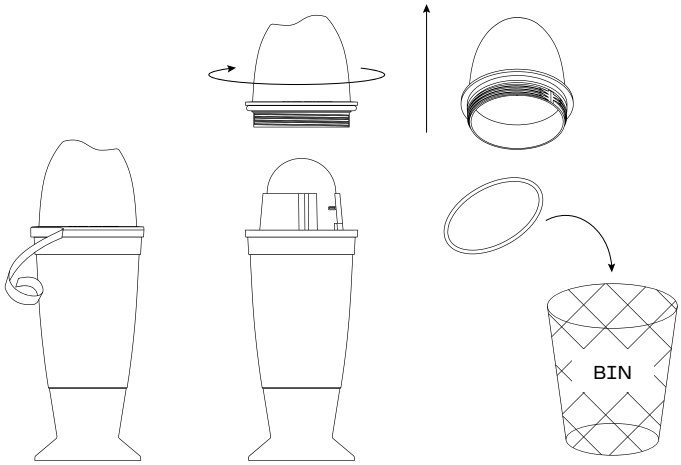

4. Desligue o conector branco, puxando o cabo preto e vermelho. A pilha encontra-se no outro extremo do cabo. Pressione a haste plástica para desbloquear a pilha. Retire-a, puxando o cabo.

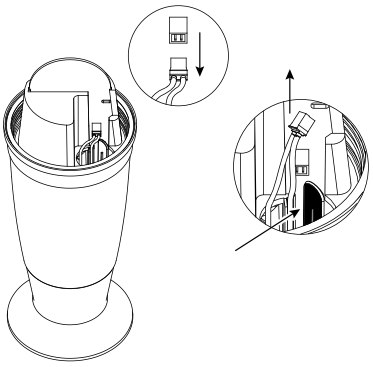

5. Coloque a nova bateria no fundo da cavidade até a bloquear. Em seguida, ligue o conector.

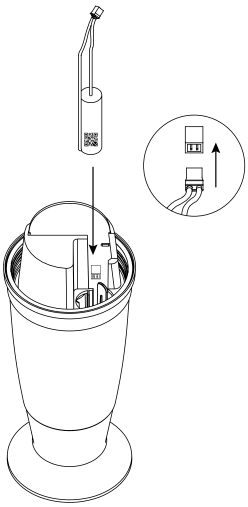

6. Coloque a nova junta que vem com a pilha nas filetas da rosca da parte superior do aparelho. Feche a parte superior. O filete da rosca é à esquerda: deverá assim enroscá-lo em sentido contrário aos ponteiros do relógio.

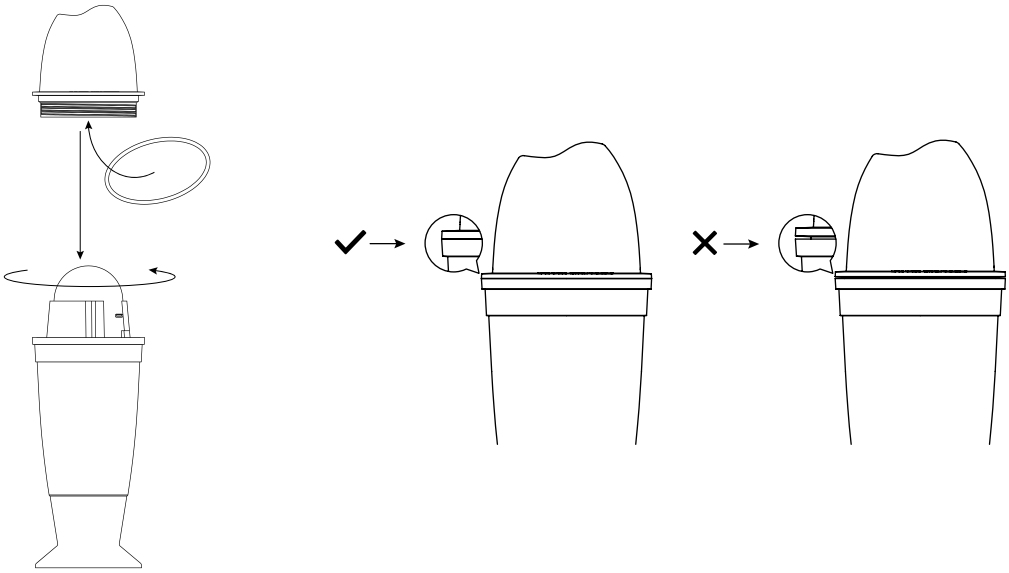

7. Volte a colocar a junta. Coloque a tampa e volte a colocar o **Blue Connect** na piscina.

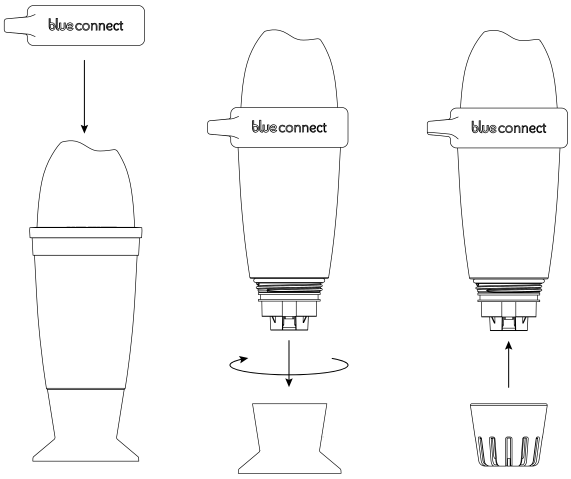

C. Substituição da sonda

A sonda deverá ser substituída a cada dois anos[13]. Poderá obter uma nova sonda junto do seu revendedor.

Nota: Para garantir a longevidade da sonda, conserve-a sempre que possível num ambiente húmido. Caso necessário retire o dispositivo da água, conecte-o na base de armazenamento com KCl (cloreto de potássio saturado) ou pH4 ou como último recurso, água corrente com uma boa dose de sal de cozinha.

Conteúdo da caixa:

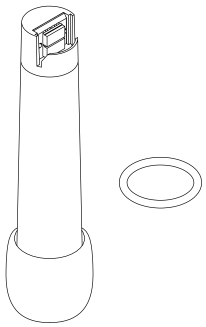

Instalação:

1. Na aplicação, em "Definições" » " Meu **Blue Connect**" » " Parâmetro da sonda", carregue em "Substituição da sonda".

2. Tire o **Blue Connect** da água, retire a tampa de uso e comece o procedimento em um local seco e limpo.

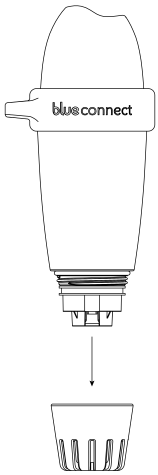

3. Enxague o **Blue Connect** com um pano limpo e absorvente, proceda com cuidado, seque completamente a parte inferior do produto (onde se encontra a sonda) sem encostar nos sensores.

[13] Nunca deixe a sonda em seca, sem o suporte de armazenamento preenchido com KCl (cloreto de potássio saturado, com pH4 ou, em último recurso, água corrente com uma boa dose de sal de cozinha.

4. Utilise uma chave de fenda para soltar o parafuso que está preso na porca. Se não há parafuso, passe para a próxima fase.

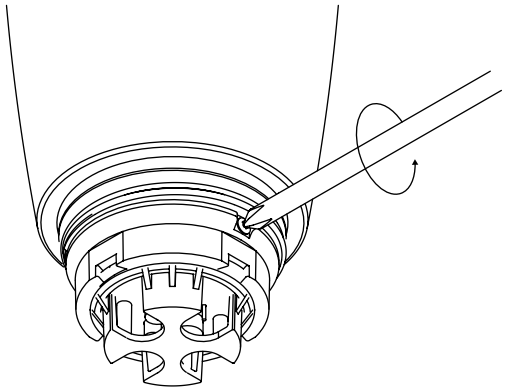

5. Solte a porca com a ajuda de um pano. Se tiver dificuldade em desenroscar a porca, use um alicate extensível, colocando-a à direita deste ponto exato (Imagem A).

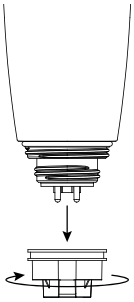

Imagem A:

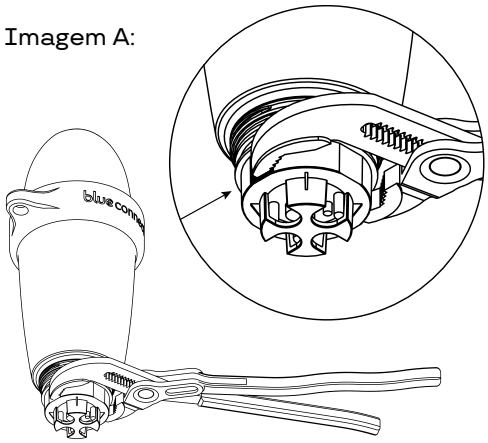

6. Utilize uma faca ou um cortador (ou as unhas) para desbloquear a sonda.

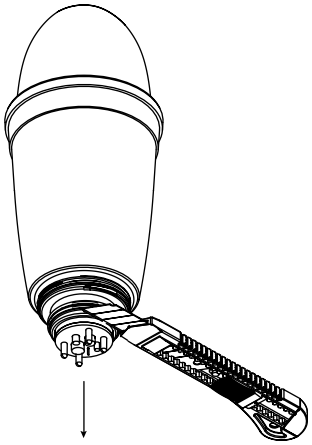

7. Retire a sonda com cuidado, mantenha o **Blue Connect** na posição vertical(com a parte superior do aparelho virada para cima e a parte inferior virada para baixo) para que os résiduos de água não entrem no produto. Retire a junta e jogue-a fora. Verifique que esta não se encontra presa dentro do aparelho.

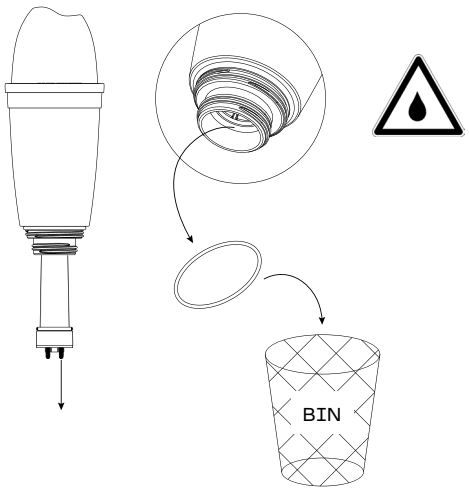

8. Enxague todo résiduo de água, no nível da abertura do **Blue Connect** e no interior da abertura, com um pano.

9. Pegue a nova sonda, escaneie o seu código e tire a tampa de proteção. Não deixe cair a sonda, pois trata-se de um componente extremamente frágil.

10. Enxague a parte de plástico preto da nova sonda, caso seja necessário. A sonda deve estar completamente seca.
NB: Verifique que os contatos dourados da parte superior da sonda estejam limpos (brilhantes) e secos. Caso contrário, limpe com uma haste flexível embebida em álcool de uso doméstico.

11. Coloque a nova junta que vem com a recarga.

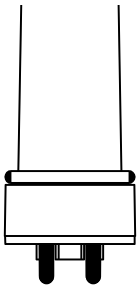

12. Insira a sonda e gire até que esta esteja corretamente instalada. Serão emitidos três bips no espaço de 15 segundos.

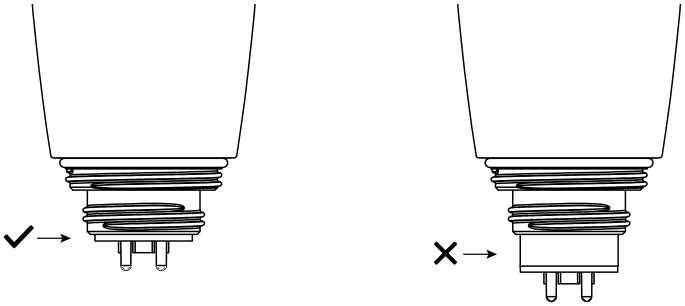

13. Enrosque a porca no aparelho. Se necessário utilize um pano para enroscar completamente a porca, para proteger a mão.

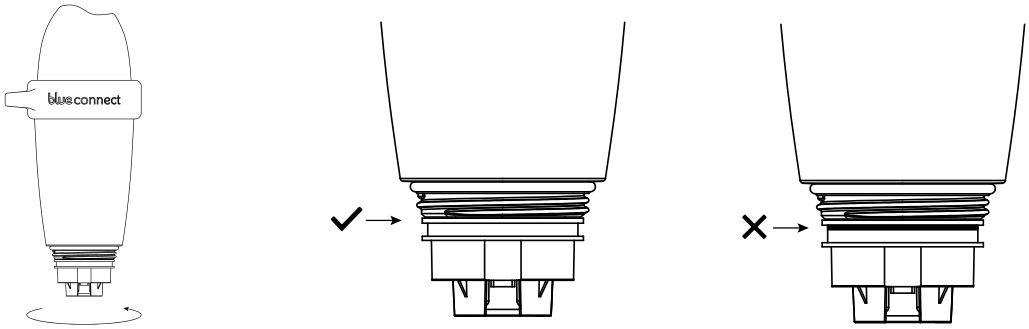

14. Utilise uma chave de fenda para fixar o parafuso (de forma firme mas sem forçar) na porca. Se não há parafuso, passe para a próxima fase.

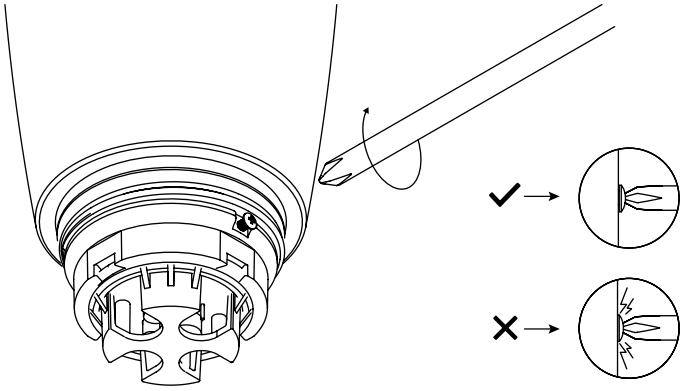

15. Coloque a tampa e volte a colocar o **Blue Connect** na piscina.

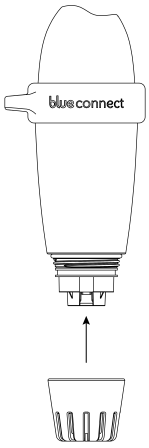

Nota: A sonda pode necessitar de algumas horas para estabilizar os parâmetros após a sua primeira imersão na piscina.

D. Colocar o Blue Connect em standby durante o inverno/ armazenamento

Inverno:

1. Retire o aparelho da água. Retire a tampa.

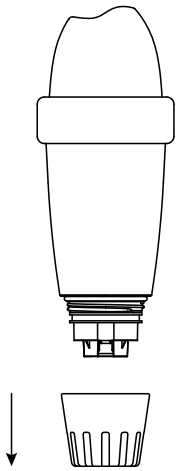

2. Ative a Internet (Wi-Fi ou 4G) e o Bluetooth® no seu smartphone.
Nota: mantenha-se perto do aparelho durante o seu processo de colocação em standby.

3. Na aplicação, em "Definições" » "Meu **Blue Connect**", carregue em "Coloque **Blue Connect** em espera".

4. Lave o suporte de armazenamento com água corrente e seque-o. Coloque o KCl[14] (cloreto de potássio saturado) ou a solução pH4 no suporte de armazenamento e enrosque-o.

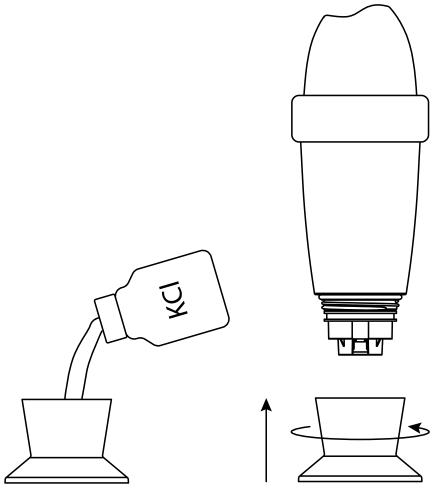

5. Valide a colocação em standby e guarde o **Blue Connect** de forma a que este não contacte com qualquer tipo de gel.

[14] O KCl presente no suporte de armazenamento pode provocar a formação de sais, que se aglomeram ao nível da junta que o liga ao corpo do aparelho. Estes sais não são perigosos. Para os eliminar, passe-os por água limpa.

Armazenamento:

Se tiver que retirar o **Blue Connec**t da água, coloque-o no seu suporte de armazenamento com KCI (cloreto de potássio saturado), com solução pH4 ou, em último recurso, água corrente com uma boa dose de sal de cozinha. Note que a sonda não pode ficar em secar.

E. Ativação após o inverno

1. Vá A "Definições" » "Meu **Blue Connect**" e carregue em "Ative o **Blue Connect**".
2. Veja a rubrica "**Instalação do Blue Connect**" a partir do ponto 2.

Consulte nossos tutoriais em vídeo no nosso canal no Youtube (**Blueriiot**) ou a nossa seção de questões frequentes ou nos contacte via nosso formulário online no nosso website blueriiot.com.

Características técnicas

» Dimensões: 253 mm x 96 mm
» Peso: 714 g
» Grau de proteção: Norma IPx8
» Sensores e medidas:

pH: Faixa de medida: 0 a 14
Precisão: ± 0,1
Resolução: 0,1

Temperatura (água): Faixa de medida: 5 a 50°C
Precisão: ± 0,2°C
Resolução: 0,1° C

Redox/ORP (cloro ativo): Faixa de medição: 0 a 999 mV
Precisão: ± 20mV
Resolução: 1 mV

Condutividade: Faixa de medição: 250 a 15.000 µS/cm
Precisão: ± 10 %
Resolução: 1 uS/cm

» Conectividade: Sigfox®, Bluetooth Low Energy® (BLE)
» Fonte de alimentção: 1 pilha de lítio (cloreto de tionilo)
» Tensão nominal: 3,6 V
» Sistema operativo: iOS, Android™ (4.0 Bluetooth®, Android™ 4.3 e iOS 9.0)
» Idiomas: Inglês, Francês, Espanhol, Holandês, Alemão, Italiano, Português, Tcheco, Sueco, Catalão, Polonês.
» Compatibilidade territorial: EU: 868 MHZ
US / AU: 902/920 MHZ

bluefit50

Introdução

A. Apresentação

O **Blue Fit50** é uma abraçadeira compatível com o **Blue Connect** que permite a instalação do **Blue Connect** na tubulação da casa de máquinas.

Nota: O **Blue Fit50** é um acessório do **Blue Connect**. Está incluído no **Blue Connect Plus** ou se vende separado.

B. Conteúdo da caixa

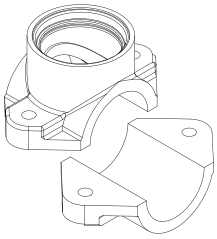

Uma abraçadeira de mangueira.

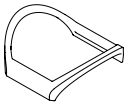

A junta de vedação (está dentro da tomada de carga).

Tampa.

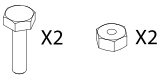

2 parafusos e 2 porcas.

C. Precauções

» Não deixe o **Blue Connect** sobre o **Blue Fit50** quando não há água nos canos;
» Em caso de intervenção no circuito hidráulicos, aconselha-se que retire o **Blue Connect** para evitar qualquer dano (risco de golpe de aríete);
» Certifique-se que o fluxo da instalação é suficiente para que a análise do **Blue Connect** seja possível;
» **Blue Fit50** não pode ser fixado em tubos flexíveis, cujo tamanho podem variar segundo a sua região (consulte a ficha técnica);
» **Blue Fit50** resiste a uma pressão máxima de 3 bars;
» Coloque sempre o **Blue Connect** na vertical, com a sonda virada para baixo.

Instalação do Blue Fit50

Nota: Se tiver dúvidas, entre em contato com um profissional.

A. Posição correta

Coloque sempre o **BlueFit50** após o filtro (para evitar danificar as sondas) e antes do sistema de injeção do produto de eletrólise (para não influir sobre o sistema de análise do **Blue Connect**).

B. Instalação

1. Pare o sistema de filtragem.

2. Faça um furo com uma serra de orifícios de 40 mm de diâmetro na parte superior do tubo. Note que o **Blue Connect** deve ser colocado em posição vertical, com a sonda virada para baixo.

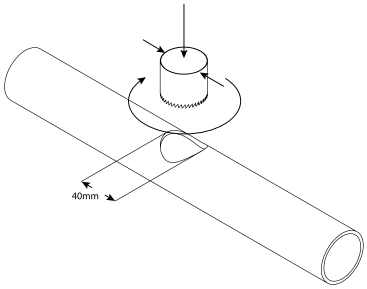

3. Coloque as duas partes da abraçadeira de ambos os lados do cano, de forma a que os furos coincidam e aparafuse.

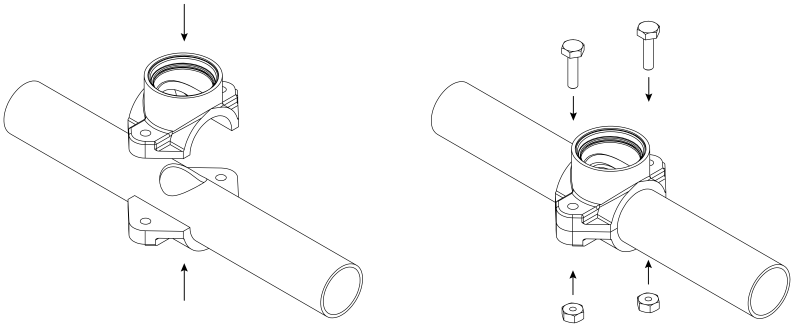

4. Aparafuse o **Blue Connect**.

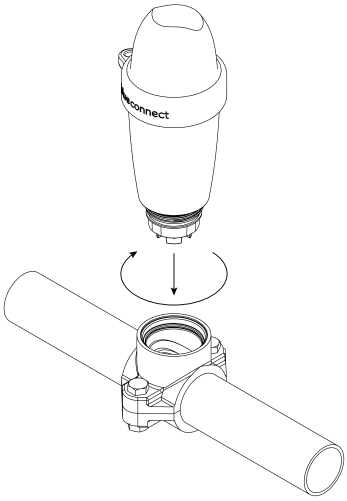

5. Ative o sistema de filtragem.

6. Desenrosque ligeira e cuidadosamente o **Blue Connect** (no máximo meia volta), de forma a retirar o ar. Quando começar a sair água, significa que não há mais ar nos canos – aí sim, pode-se completa e firmemente o **Blue Connect**.

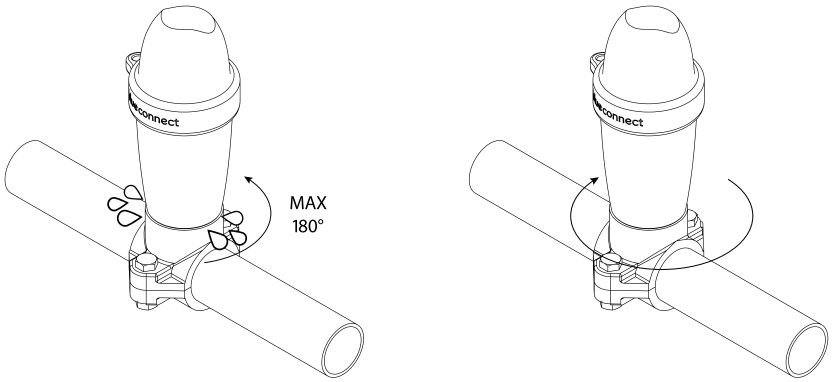

7. Na aplicação, em "Definições" » " Meu **Blue Connect**" » "Localisação", ative a opção **Blue Fit50**.

8. No aplicativo, em "Na piscina", toque "Bomba do filtro" e insira o horário de programação da sua bomba[15]. Graças a esse horário, o Blue Connect tomará as medidas somente quando a bomba estiver funcionando para se ter uma análise representativa da água da piscina. (Opcional)

Procedimento para hibernação

1. Desenrosque o **Blue Connect**.

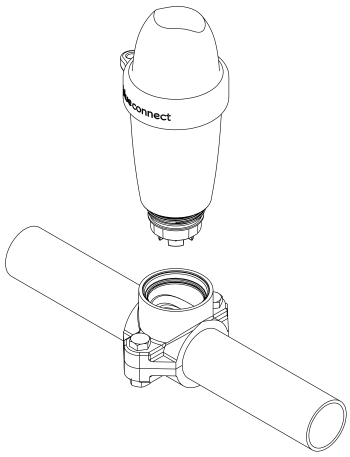

2. Guarde a abraçadeira, junto com a tampa fornecida, na caixa do **Blue Fit50**.

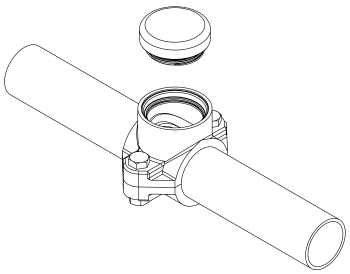

[15] Essa função só é disponível com o **Blue Connect Plus** ou com a assinatura do **Blueriiot Premium**.

3. Ative a Internet (Wi-Fi ou 4G) e o Bluetooth® no seu smartphone.
Nota: não se afaste do aparelho até ao fim do processo de colocação em hibernação.

4. Na aplicação, em "Definições" » "Meu **Blue Connect**", escolha "Coloque **Blue Connect** em espera".

5. Molhe o suporte de armazenamento em água corrente e seque-o. Coloque o KCl[16] (cloreto de potássio saturado) ou a solução pH4 ou uma boa dose de sal de cozinha com água potável na tampa de armazenamento e conecte-a.

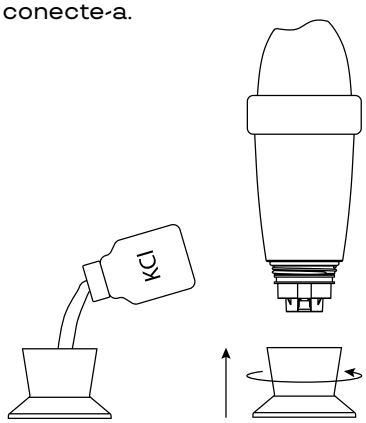

6. Valide a hibernação e guarde o **Blue Connect** ao abrigo dos géis.

Consulte nossos tutoriais em vídeo no nosso canal no Youtube (**Blueriiot**) ou a nossa seção de questões frequentes ou nos contacte via nosso formulário online no nosso website blueriiot.com.

Características técnicas

Nome: **Blue Fit50**
Dimensões:

1)

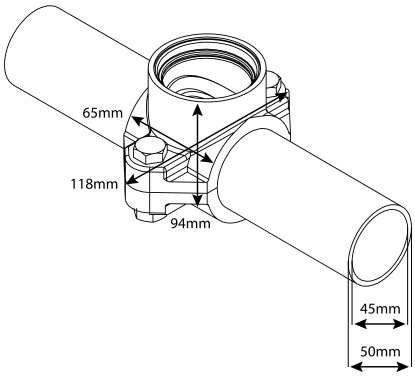

2)

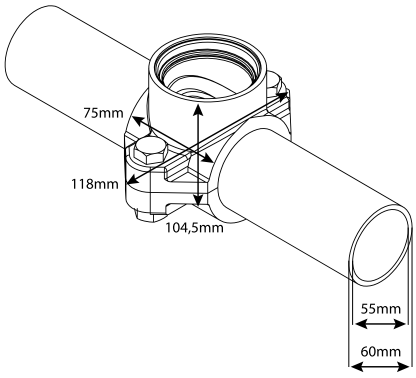

[16] O KCl presente no suporte de armazenamento pode provocar a formação de sais na zona das juntas. Estes sais não são perigosos. Para os eliminar, lave o aparelho em água corrente.

Peso: 244 g
Certificações: CE / FCC
Cor: preta
Temperatura de armazenamento: 0°C a 50°C
Garantia: 24 meses

Informações gerais

Garantias

» Garantia do produto + sondas: 24 meses.
» Garantia da bateria: 12 meses.

Riiot Labs não propõe qualquer garantia contra a danificação do equipamento na sequência da manipulação do mesmo, nomeadamente quando for substituida a sonda e a pilha. O mesmo se aplica aos danos causados pela secura da sonda, pelo envelhecimento normal do produto, por acidentes ou uso inadequado. Riiot Labs não propõe qualquer garantia em caso de desrespeito das instruções de utilização.

Como reciclar o produto

Este símbolo indica o produto deverá ser eliminado em conformidade com os requisitos legais em vigor e separado do lixo doméstico. Quando produto chegar ao fim da sua vida útil, deverá deixá-lo num dos pontos de recolha designados. Ao triar e a reciclar este produto contribui para a proteção das reservas de matérias-primas e respeita as disposições relativas à proteção e à salubridade do meio ambiente no âmbito da reciclagem.

Marca registada

A marca **Blueriiot™** e os seus logotipos respectivos estão registrados pela Riiot Labs SA.

Fluidra, tal como os seus logos, é uma marca registada de Fluidra S.A.

A marca Bluetooth® (e o seu logo) é uma marca registada pertencente à Bluetooth SIG, Inc. A sua utilização pela **Blue Connect** está sujeita a autorização.

A AppStore é uma marca de serviços Apple, Inc., registada nos Estados Unidos e em outros países.

A iOS é uma marca comercial da Cisco registada nos Estados Unidos e em outros países, sendo a sua utilização sujeita a autorização.

A Google Play e a Android são marcas da Google Inc.

Todas as marcas de comércio e marcas registadas mencionadas no presente documento são protegias pelos respetivos direitos de autor e são propriedade dos respetivos donos.

Declaração de conformidade

Para obter um exemplar da declaração FCC, CE de conformidade, visite o nosso sítio **www.blueriiot.com/legal**.

Declaration of conformity FCC

Changes or modifications not expressly approved by Riiot Labs SA could void the user's authority to operate the equipment.

For devices with a serial number that begins with a 4.

FCC Part15 / ISED compliance statement

This device complies with part 15 of the FCC Rules. Operation is subject to the following two conditions: (1) This device may not cause harmful interference, and (2) this device must accept any interference received, including interference that may cause undesired operation. NOTE: This equipment has been tested and found to comply with the limits for a Class B digital device, pursuant to part 15 of the FCC Rules. These limits are designed to provide reasonable protection against harmful interference in a residential installation. This equipment generates uses and can radiate radio frequency energy and, if not installed and used in accordance with the instruction, may cause harmful interference to radio communications. However, there is no guarantee that interference will not occur in a particular installation. If this equipment does cause harmful interference to radio or television reception which can be determined by turning the equipment off and on, the user is encouraged to try to correct interference by one or more of the following measures: - Reorient or relocate the receiving antenna. - Increase the separation between the equipment and receiver. - Connect the equipment into an outlet on circuit different from that to which the receiver is connected. - Consult the dealer or an experienced radio/TV technician for help.

This device contains licence-exempt transmitter(s)/ receiver(s) that comply with Innovation, Science and Economic Development Canada's licence-exempt RSS(s). Operation is subject to the following two conditions: 1. This device may not cause interference. 2.This device must accept any interference, including interference that may cause undesired operation of the device.

L'émetteur/récepteur exempt de licence contenu dans le présent appareil est conforme aux CNR d'Innovation, Sciences et Développement économique Canada applicables aux appareils radio exempts de licence. L'exploitation est autorisée aux deux conditions suivantes : 1.L'appareil ne doit pas produire de brouilllage; 2.L'appareil doit accepter tout brouillage radioélectrique subi, même si le brouillage est susceptible d'en compromettre le fonctionnement.

Radio Frequency (RF) Exposure Compliance of Radiocommunication Apparatus

To satisfy FCC and IC RF Exposure requirements for mobile devices, a separation distance of 20 cm or more should be maintained between the antenna of this device and persons during operation. To ensure compliance, operation at closer than this distance is not recommended. This transmitter must not be co-located or operating in conjunction with any other antenna or transmitter.

Conformité à l'exposition aux champs RF des équipements radio

Pour satisfaire aux exigences FCC et IC concernant l'exposition aux champs RF pour les appareils mobile, une distance de séparation de 20 cm ou plus doit être maintenu entre l'antenne de ce dispositif et les personnes pendant le fonctionnement. Pour assurer la conformité, il est déconseillé d'utiliser cet équipement à une distance inférieure.
Cet émetteur ne doit pas être co- situé ou fonctionner conjointement avec une autre antenne ou un autre émetteur.

Declaration of conformity CE

For devices with a serial number that begins with a 3.

Hereby, Riiot Labs S.A. declares that the radio equipment type Blue Connect Smart Pool Analyser is in compliance with Directive 2014/53/EU. The full text of the EU declaration of conformity is available at the following internet address: **www.blueriiot.com/legal**

SIGFOX : Tx : 868.13MHz / 14dBm max Rx : 869.525MHz
Bluetooth LE : 2400-2483.5MHz / 10dBm max

Authorized countries codes:
ALB – AND – AUT – BEL– BIH – BLR – BUL – CYP – CZE – DNK – EST – FIN – GRC – HNG – HOL – HRV – IRL – ISL – LIE – LTU – LUX – LVA – MDA – MKD – MLT – MNE – NOR – POL – POR – ROU – SRB – SUI – SVK – SVN – TUR