DESIGNLIGHT
SCANDINAVIAN AB

Art nr.: M2-2450
E-nr: 7764996

Watt Watt	Material Material	Kelvin Kelvin	Armaturfärg Armature color	Effekt Effect	Lumen(lm) Lumen(lm)
450W	Aluminum	4000K	Black	150lm/W	68900 LM

180° Adjustable | CCT 3000K-6000K | IP66 | IK10 | Dimmable Optional | PF>0.95

LM79 | LM80 | TM21

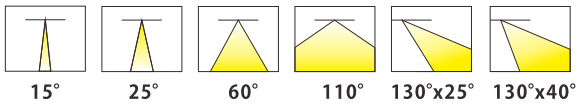

- 150/w med lins, driver
- 180m/w utan lins, driver
- CRI Värde > 70

- 150lm/w with lens and driver
- 180lm/w without lens and driver
- CRI>70

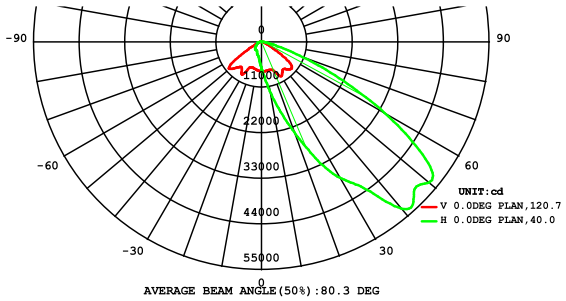

Multi-installation ways
Base bracket can be adjusted in different installation.

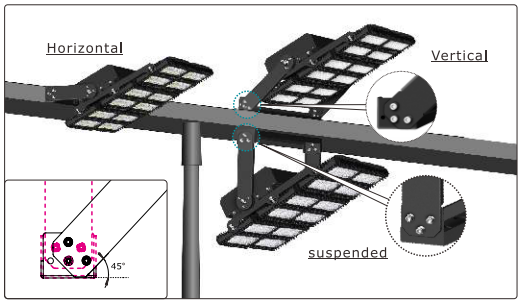

Flux out:3486 lm

Height	Eavg,Emax	Angle:40.02deg	Diameter
2m	1883,50131x		145.65cm
4m	470.7,12531x		291.30cm
6m	209.2,557.01x		436.95cm
8m	117.7,313.31x		582.60cm
10m	75.31,200.51x		728.24cm
12m	52.30,139.21x		873.89cm
14m	38.42,102.31x		1019.54cm
16m	29.42,78.331x		1165.19cm
18m	23.24,61.891x		1310.84cm
20m	18.83,50.131x		1456.49cm

Note:The Curves indicate the illuminated area and the average illumination when the luminaire is at different distance.

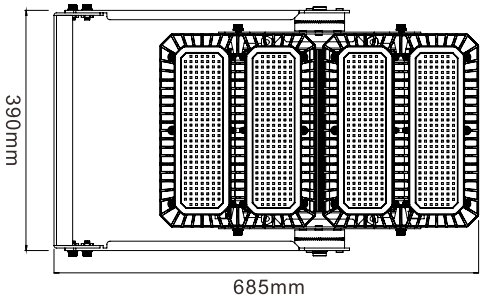

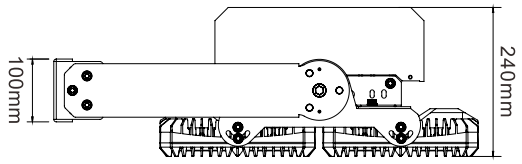

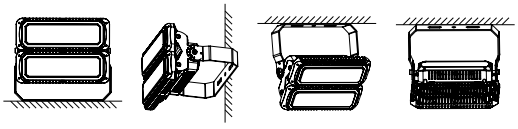

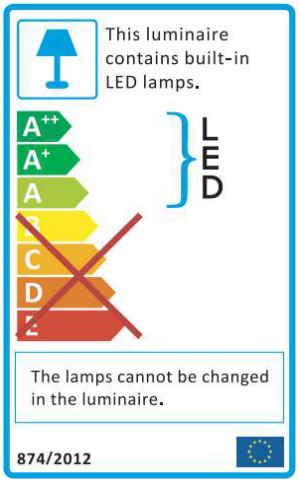

Komi håg vid montering av LED-strålkastare

1. Installation och underhåll får endast utföras av behörig installatör.
2. Ljuskällan till denna armatur är inte utbytbar, när den förbrukats ska hela armaturen bytas ut.
3. Notera att förändringar i kabelinstallation kan påverka IP-klassning.
4. Se till att fästskruvar fixeras med fjäderbricka och dras åt ordentligt.
5. Jordledning måste vara väl ansluten.
6. Se till att strålkastaren är ansluten till korrekt ingångsspänning.
7. Använd inte kemikalier eller frätande rengöringsmedel för att rengöra armaturen.
8. Minsta avstånd från belysta objekt till armaturer ska vara minst 0,3 m.
9. Trasig lins måste bytas ut av certifierad tekniker.

Things to remember when installing LED Floodlights

1. Installation and maintenance must be performed by professionals only.
2. The light source of this luminaire is not replaceable; when the light source reaches its end of life the whole luminaire shall be replaced.
3. Note that changes in cable installation may affect IP rating.
4. Please make sure the hook was fixed with spring washer and tighten up.
5. Ground wire must be well connected.
6. Please make sure the lamp is working with correct input voltage.
7. Do not use chemicals or corrosive cleaner to clean the fixture.
8. The minimum distance from lighted objects to luminaries shall be kept at least 0.3m.
9. Broken Glass must be replaced by certified technician.

Designlight Scandinavian AB Toffelvagen 1 SE-342 60Moheda
Kundcenter:Telefon 0472-71610 Fax 0472-716 09 info@designlight.nu www.designlight.nu